Проводной монтаж отопительного прибора

Внимание!
Инструкции по технике безопасности при выполнении проводного монтажа отопительного прибора!
Электропроводка отопительного прибора должна прокладываться согласно нормативам по электромагнитной совместимости.
При неправильной установке могут быть изменены параметры электромагнитной совместимости, поэтому следует соблюдать следующие рекомендации:

- Не допускать повреждения изоляции электропроводки.
  Не допускать: Протирание, надламывание, передавливание или нагрев.
- У герметичных разъемов свободные гнезда следует закрыть грязе- и водонепроницаемыми заглушками.
- Электрические разъемы и контакты на массу должны быть свободны от коррозии и надежно закреплены.
- Электрические разъемы и контакты на массу, распложенные снаружи, необходимо смазать смазкой для защиты контактов.

Обратить внимание!

При прокладке электропроводки отопительного прибора, водяного и дозирующего насосов, а также панели управления необходимо учитывать следующее:

- Электропроводка, коммутационное оборудование и элементы управления должны размещаться на автомобиле таким образом, чтобы в нормальных условиях эксплуатации они не подвергались постороннему воздействию (напр., нагрев, влажность и т.д.).
- Соблюдать следующие величины сечения проводки между аккумуляторной батареей и отопительным прибором. Благодаря этому исключается возможность превышения максимально допустимой потери напряжения в проводке от 0,5 В при 12 В до 1 В при 24 В номинального напряжения.
  Соотношения сечения проводки и длины проводки (плюсовой кабель + минусовой кабель):
  – до 5 м = сечение кабеля 4 мм^2
  – от 5 до 8 м = сечение кабеля 6 мм^2
- Если предусмотрена возможность подключения плюсового кабеля к коробке предохранителей (напр., клемма 30), то при расчете общей протяженности проводки также следует учесть и проводку автомобиля от аккумулятора к коробке предохранителей и выполнить расчеты по-новому.
- Для подключения кабельного жгута «отопительный прибор» к водяному насосу используйте входящий в комплект поставки кабель-переходник.
- Изолировать неиспользуемые концы проводки.

Спецификация монтажной схемы отопительного прибора

1.1 Двигатель сгорания
1.2 Штифтовой электрод накаливания
1.5 Датчик перегрева
1.12 Датчик горения
1.13 Температурный датчик

2.1 Блок управления
2.2 Дозирующий топливный насос
2.5.7 Реле, вентилятор системы охлаждения автомобиля
2.7 Главный предохранитель 20 А
2.7.1 Предохранитель срабатывания 5 А
2.7.5 Предохранитель вентилятора системы охлаждения автомобиля, 25 А
2.12 Водяной насос

5.1 Аккумулятор
5.1.2 Планка с предохранителями в автомобиле
5.9.1 Выключатель, вентилятор автомобиля
5.10 Вентилятор автомобиля

a) Для опции подогрева подключить к D+
f) Разъединить кабель
k) Выключатель (подогрев, напр., наружная температура < 5 °C или переключатель Лето / Зима)
i) Диагностика JE (указание: если диагностический кабель не подключен, привяжите и изолируйте его).

Цвета проводов

rt	=	красный
bl	=	синий
ws	=	белый
sw	=	черный
gn	=	зеленый
gr	=	серый
ge	=	желтый
vi	=	фиолетовый
br	=	коричневый
li	=	лиловый

Штекеры и корпуса розеточных частей соединителей показаны со стороны входа проводки.

Обратить внимание!

- Для реле 2.5.7 (от клеммы 30 к клемме 87a) допустимо максимальное потребление тока 40 А, т.е., номинал предохранителя вентилятора транспортного средства не должен превышать 40 А.
- Монтажную схему см. на стр. 33.

Монтажная схема отопительного прибора

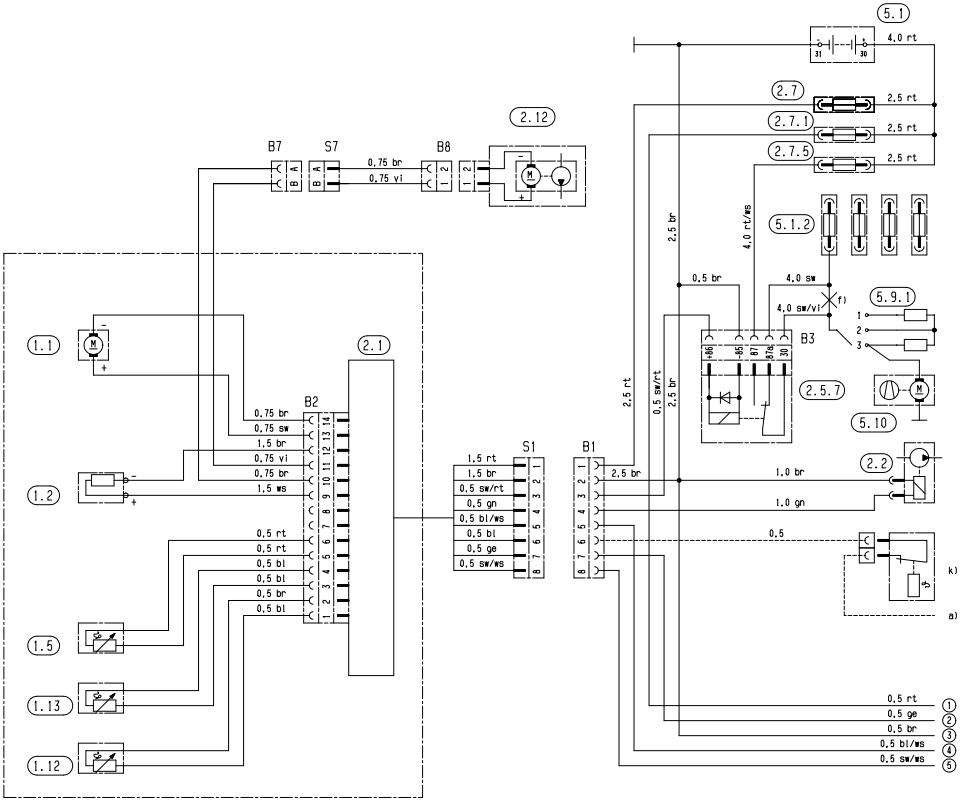

20 1777 00 96 01 C

Спецификация страница 32

Спецификация монтажных схем элементов управления

Спецификация монтажной схемы элементов управления – часть 1 и часть 2

2.15.9 Датчик наружной температуры

3.1.9 Переключатель „Обогрев / Вентиляция“
3.1.16 Кнопочный выключатель, радиоуправление

3.2.9 Реле времени, реле модуля
3.2.12 Часовое реле, мини 12 / 24 В
3.2.14 Подсветка часового реле, мини, синяя – только 12 В

3.3.6 Радиоуправление (приемник) TP41i

b) Подключить к клемме +15, если режим обогрева должен быть > 2 ч (при включенном зажигании).
c) Освещение, клемма 58
d) Автономная вентиляция при помощи автомобильного вентилятора (опция)
e) Вынесенная кнопка „ВКЛ / ВЫКЛ“ (опция)
i) Подключение радиопринимающего модуля TP4i

Спецификация монтажной схемы элементов управления – часть 3.1 и 3.2

2.15.1 Датчик температуры внутри салона
2.15.9 Датчик наружной температуры

3.1.16 Кнопочный выключатель, радиоуправление
3.1.18 Кнопочный выключатель, Calltronic
3.2.12 Часовое реле, мини 12 / 24 В
3.2.14 Подсветка часового реле, мини, синяя – только 12 В

3.3.7 Радиоуправление TP5
3.3.8 Радиоуправление, Calltronic

3.8.3 Антенна

3.9.1 Диагностический прибор, диагностика компании Eberspächer

z) Клемма 58 (освещение)

Спецификация монтажной схемы элементов управления – EasyStart

2.15.1 Датчик температуры внутри салона (для EasyStart R+ входит в комплект поставки, для EasyStart T и EasyStart R - опция)
2.15.9 Датчик наружной температуры (опция)

3.1.7 Кнопка „ВКЛ / ВЫКЛ“ (опция)
3.1.9 Переключатель „Обогрев / Вентиляция“ (опция)
3.1.16 Кнопочный выключатель радиоуправления

3.2.15 Часовое реле EasyStart T

3.3.9 Блок радиоуправления EasyStart R (стационарный)
3.3.10 Блок радиоуправления EasyStart R+ (стационарный)

3.6.1 Кабельный стренг

3.8.3 Антенна

c) Клемма 58 (освещение)
d) Автономная вентиляция при помощи автомобильного вентилятора (опция)
e) Подключение часового реле EasyStart T
g) Вынесенная кнопка „ВКЛ / ВЫКЛ“ (опция)

Цвета проводов

rt	=	красный
bl	=	синий
ws	=	белый
sw	=	черный
gn	=	зеленый
gr	=	серый
ge	=	желтый
vi	=	фиолетовый
br	=	коричневый
li	=	лиловый

Штекеры и корпуса розеточных частей соединителей показаны со стороны входа проводки.

Обратить внимание!

Монтажные схемы см. на стр. 35 – 40.

Монтажная схема, элементы управления – часть 1

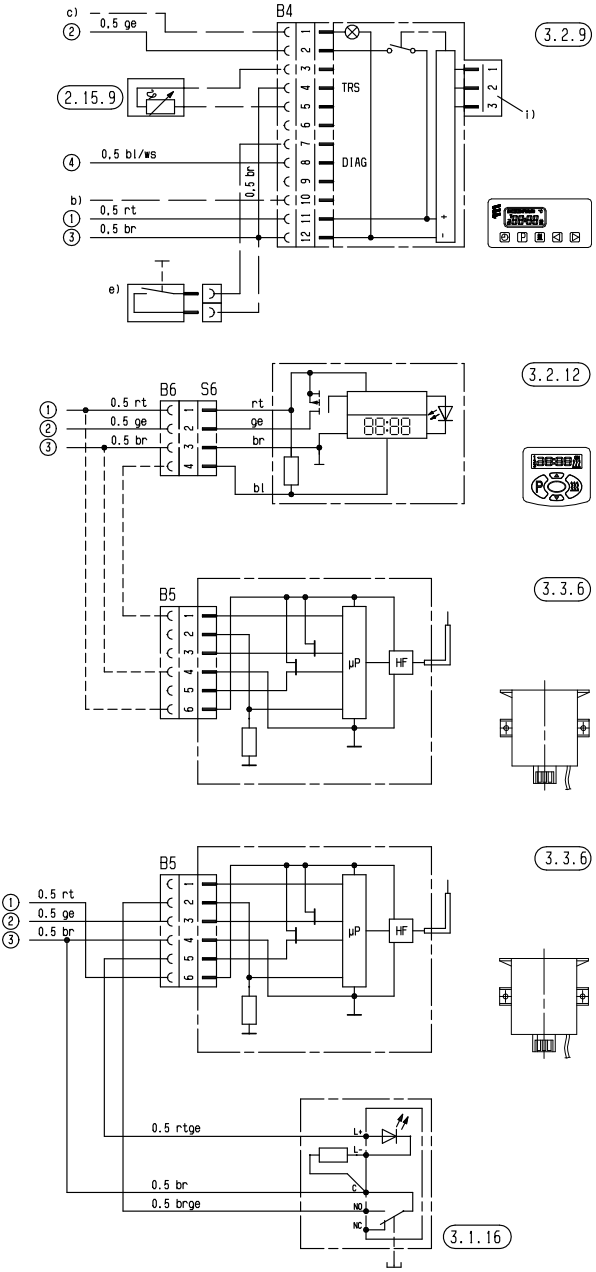

Спецификация страница 34

Монтажная схема элементов управления – часть 2

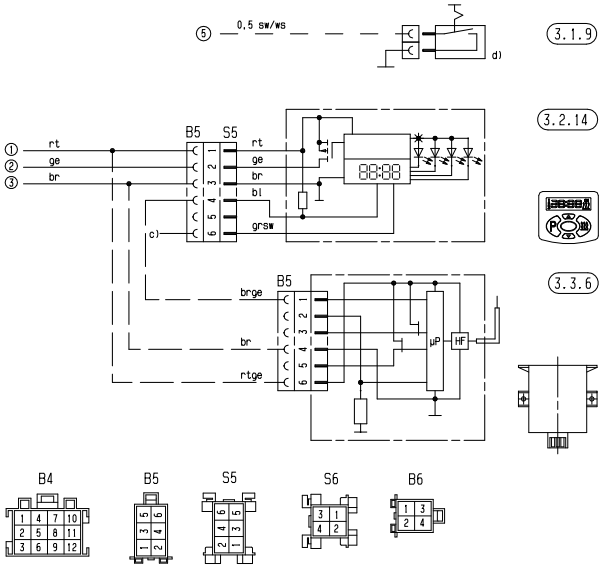

25 1920 00 97 01 C

Монтажная схема элементов управления – часть 3.1

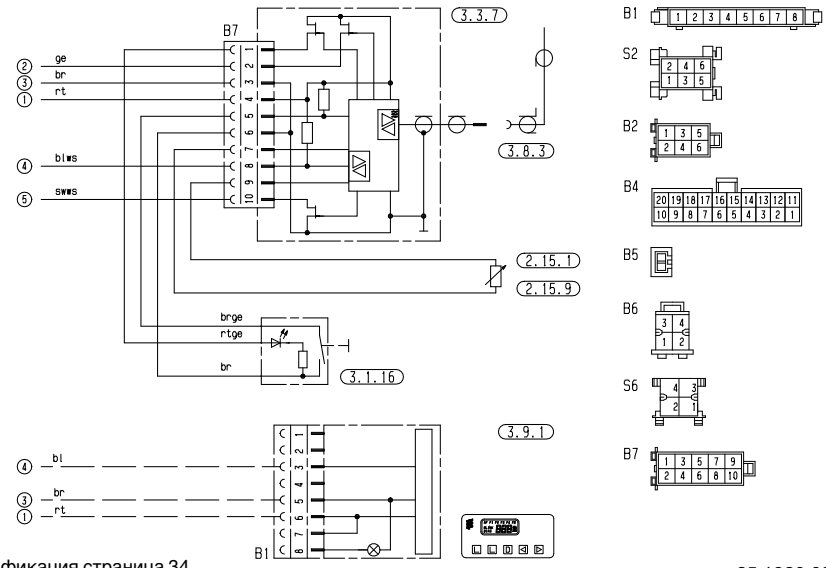

Спецификация страница 34

25 1920 00 97 02 B

Монтажная схема элементов управления – часть 3.2

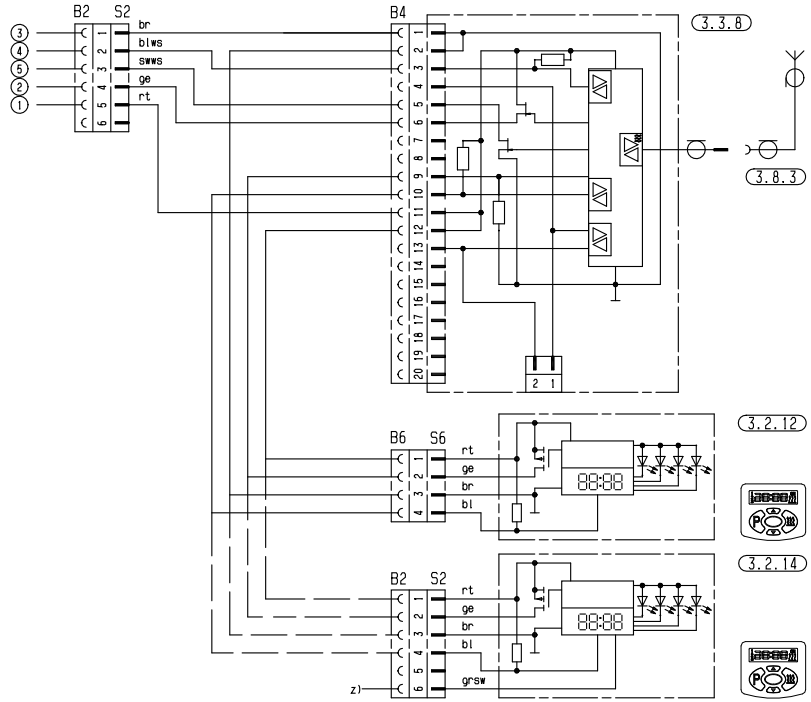

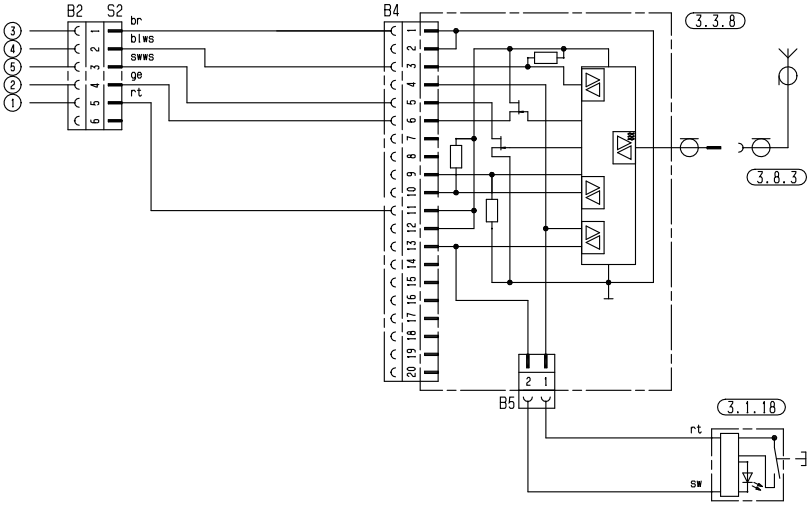

Спецификация страница 34

25 1920 00 97 02 A

Монтажная схема элементов управления – EasyStart T

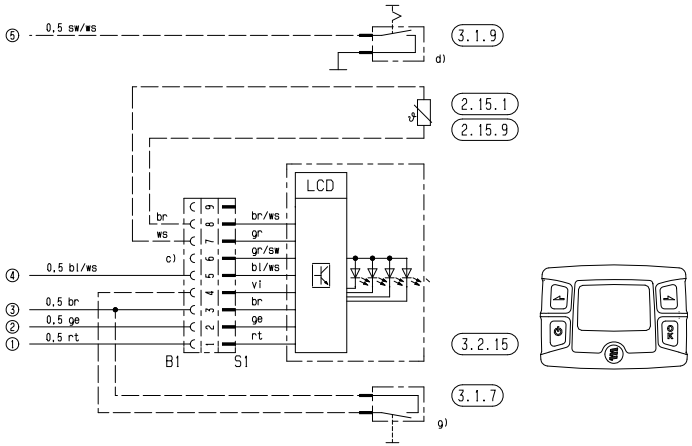

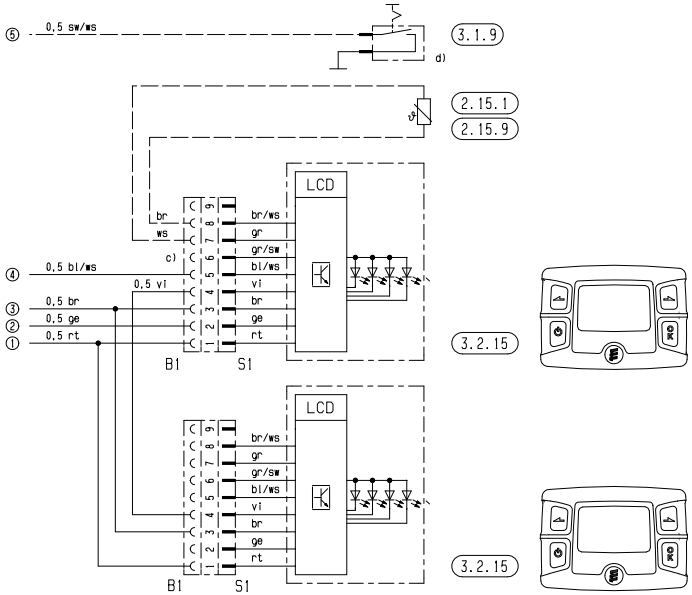

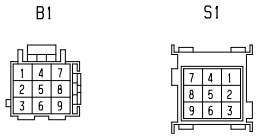

Спецификация страница 34

25 2217 00 97 03 A

Монтажная схема элементов управления – EasyStart R

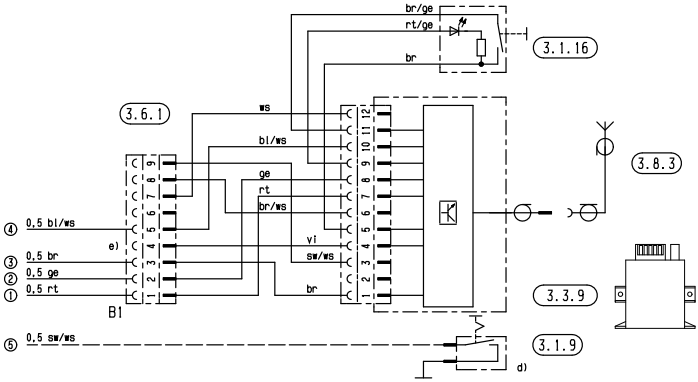

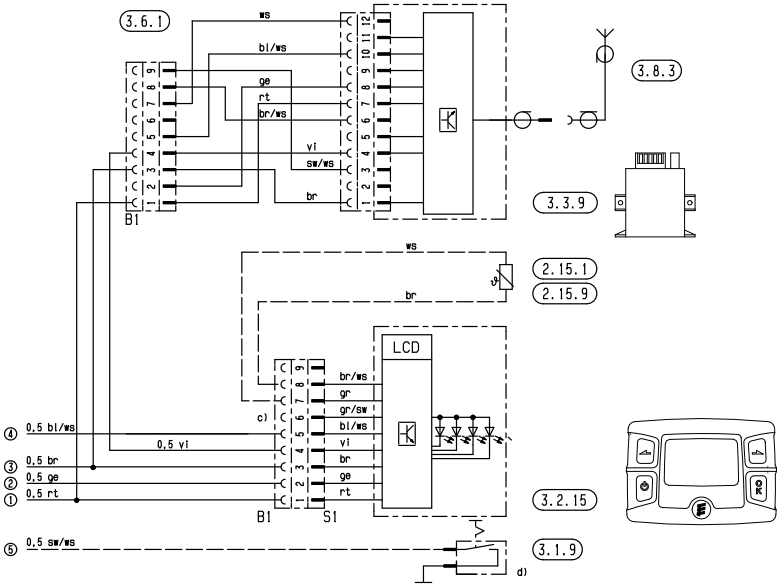

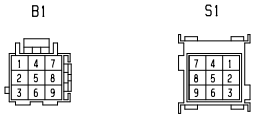

Спецификация страница 34
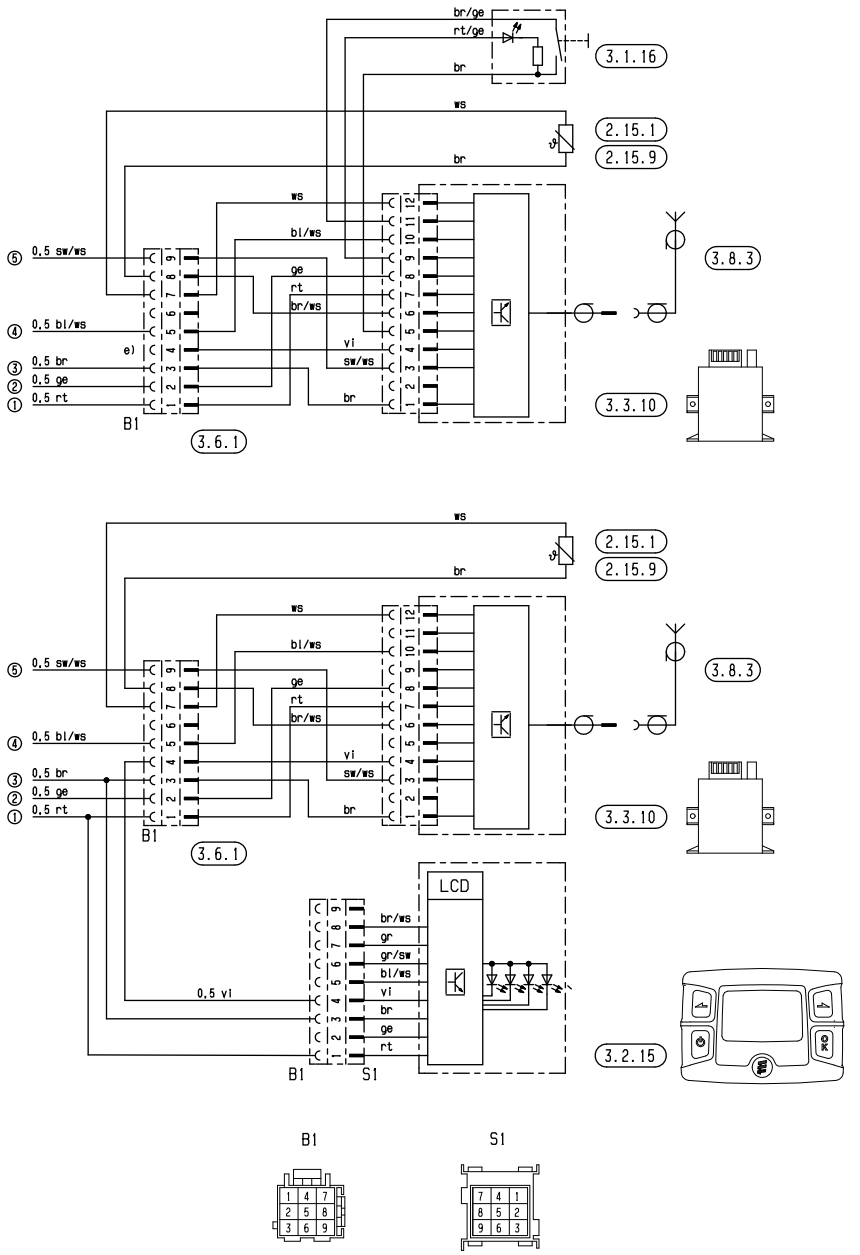
Монтажная схема элементов управления – EasyStart R+