Изображение *HYDRONIC* B 5 W S в разрезе

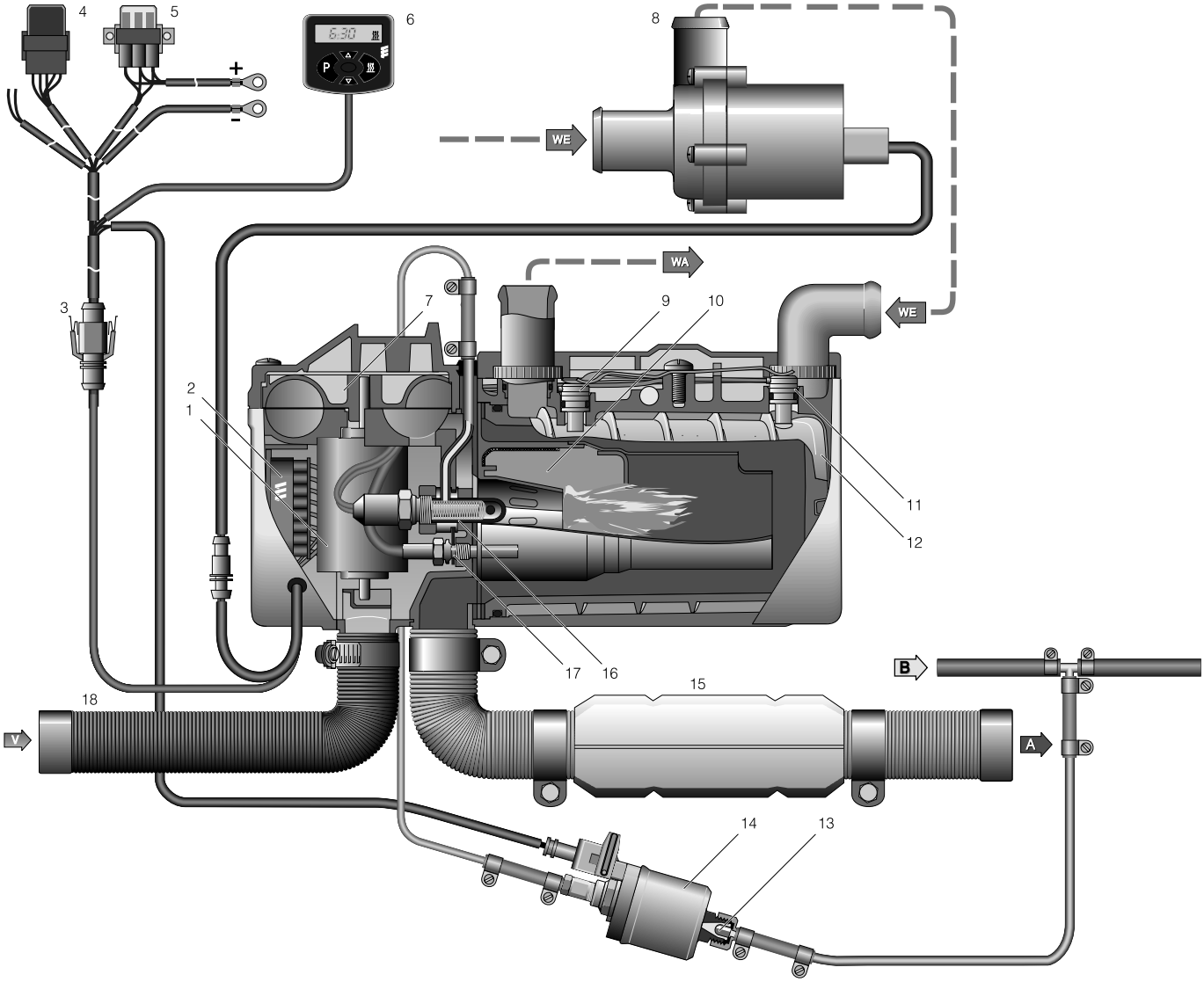

1 Электродвигатель
2 Блок управления
3 Интерфейс / 8-контактный штекер
4 Реле, вентилятор системы охлаждения автомобиля
5 Главный предохранитель / держатель предохранителя
6 Миниреле
7 Нагнетатель воздуха в камеру сгорания
8 Водяной насос
9 Температурный датчик
10 Камера сгорания
11 Датчик перегрева
12 Теплообменник
13 Цилиндрический фильтр, встроен в дозировочный насос
14 Дозировочный насос
15 Выхлопная труба с глушителем
16 Штифтовой электрод накаливания
17 Датчик горения
18 Шланг подачи воздуха в камеру сгорания

A = Выхлопные газы
B = Топливо
V = Воздух, подаваемый в камеру сгорания
WA = Выпуск воды
WE = Впуск воды

Функциональная схема – *HYDRONIC* B 5 W S

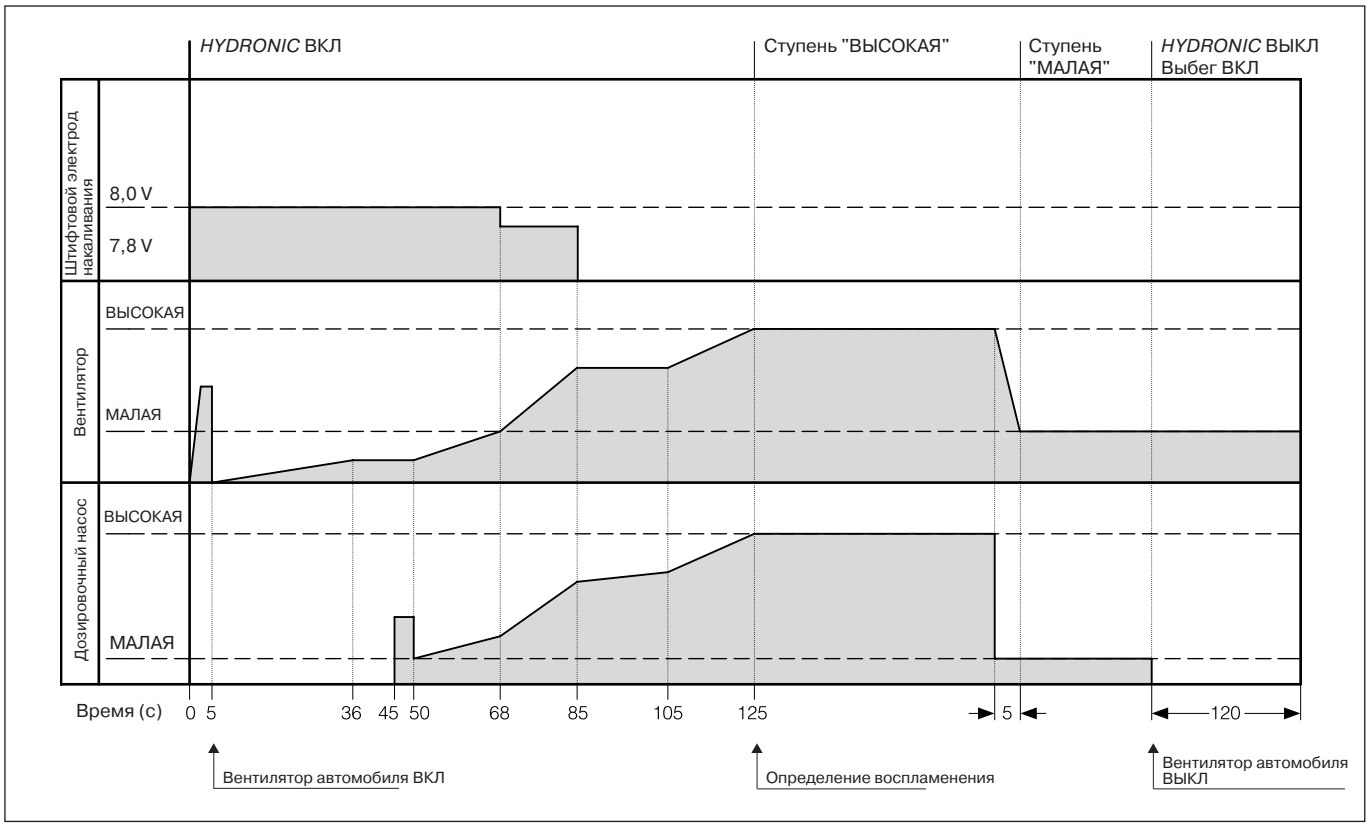

Диаграмма регулирования – *HYDRONIC* B 5 W S

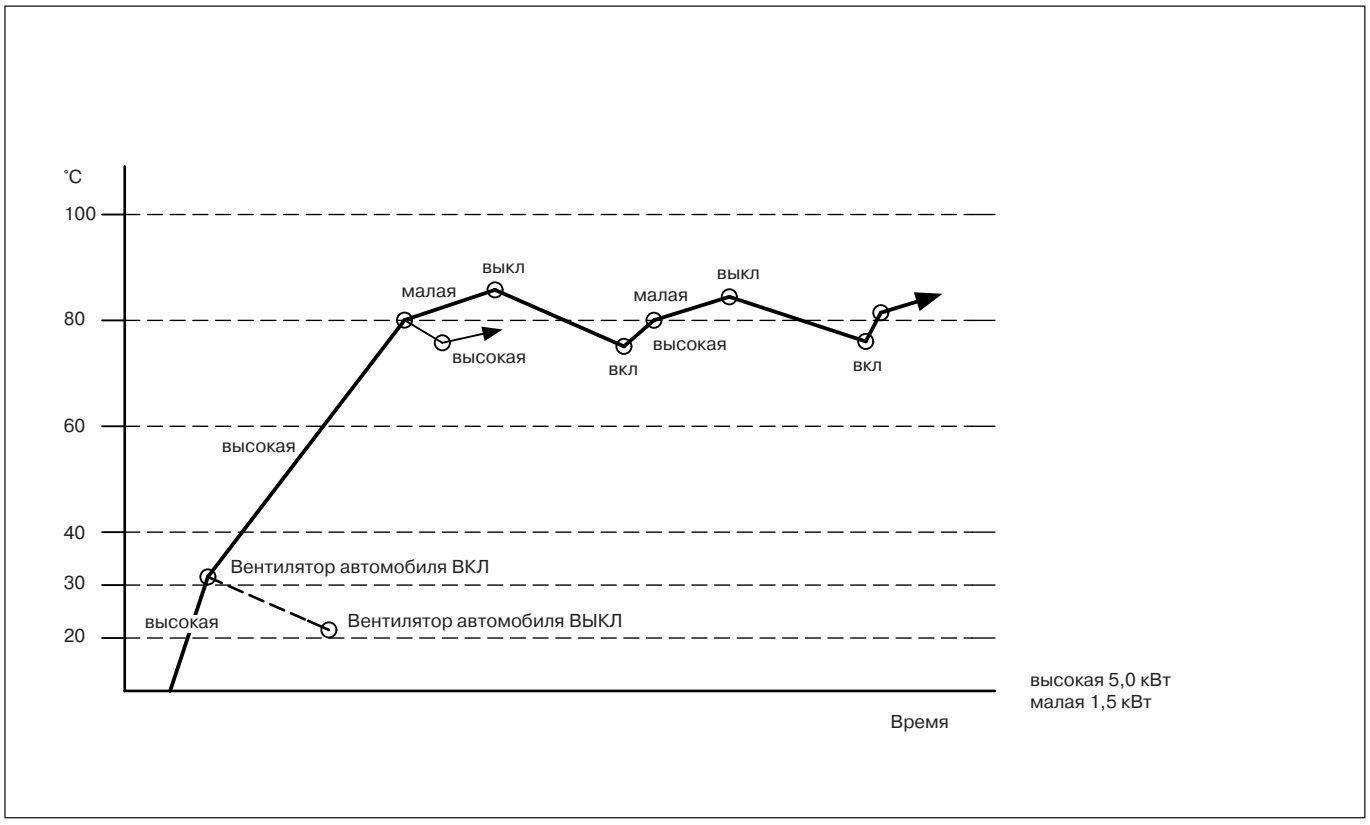

Изображение *HYDRONIC* D 5 W S в разрезе

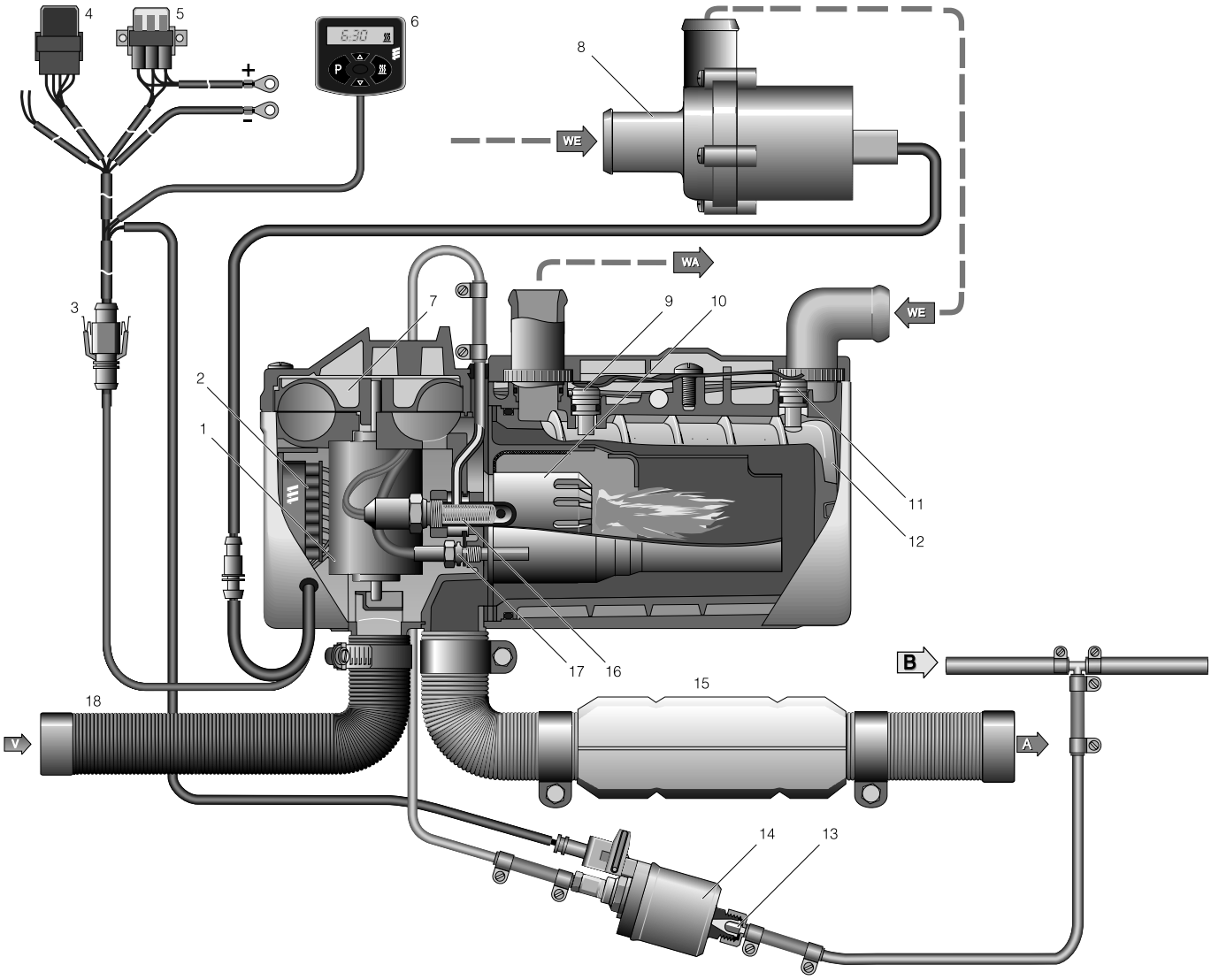

1 Электродвигатель
2 Блок управления
3 Интерфейс / 8-контактный штекер
4 Реле, вентилятор системы охлаждения автомобиля
5 Главный предохранитель / держатель предохранителя
6 Миниреле
7 Нагнетатель воздуха в камеру сгорания
8 Водяной насос
9 Температурный датчик
10 Камера сгорания
11 Датчик перегрева
12 Теплообменник
13 Цилиндрический фильтр, встроен в дозировочный насос
14 Дозировочный насос
15 Выхлопная труба с глушителем
16 Штифтовой электрод накаливания
17 Датчик горения
18 Шланг подачи воздуха в камеру сгорания

A = Выхлопные газы
B = Топливо
V = Воздух, подаваемый в камеру сгорания
WA = Выпуск воды
WE = Впуск воды